Wellenunterstützung FKWU54-1

flach
Al-Legierung
600 mm lang
doppelte Bohrreihe

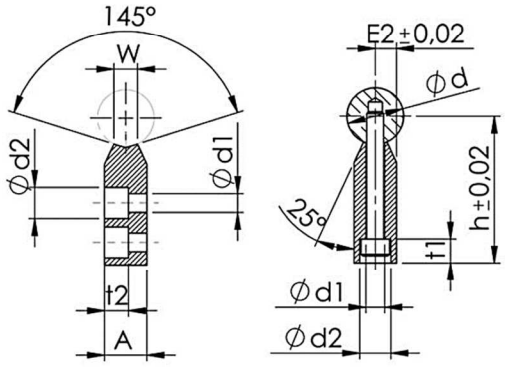

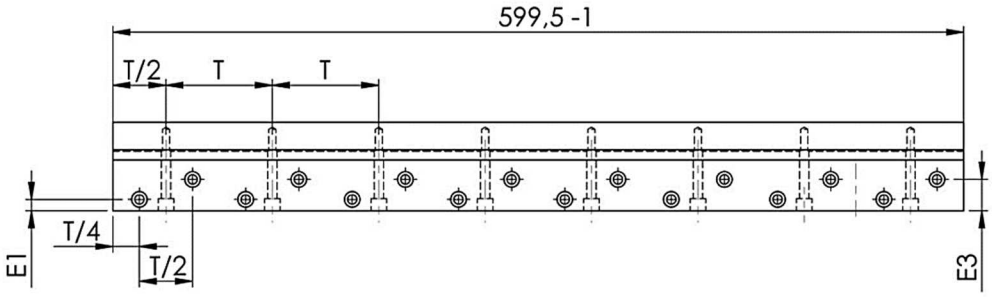

Teile-Nr.	Abmessungen in mm												Gewicht
FKWU54-1	**d**	**A**	**h**	**E1**	**E2**	**E3**	**W**	**d1**	**d2**	**t1**	**t2**	**T**	**kg**
FKWU54-120	20	15	52	8	7,5	22	8,3	6,6	11	8,5	8,5	75	0,85
FKWU54-125	25	20	62	10	10,0	26	10,0	9,0	15	14,0	11,0	75	1,35
FKWU54-130	30	25	72	12	12,5	30	11,0	11,0	18	15,3	13,5	100	1,85
FKWU54-140	40	30	88	12	15,0	38	15,0	14,0	20	17,5	16,0	100	2,65
FKWU54-150	50	35	105	15	17,5	45	19,0	15,5	24	21,5	18,5	100	3,55

- Oben aufgeführte Unterstützungen sind als Tragschienen, Welle montiert auf Unterstützung, nach Vorgabe lieferbar
- Längen nach Kundenwunsch bis zur maximalen Wellenlänge