Linearkugellager - Kompakt KH

geschlossen

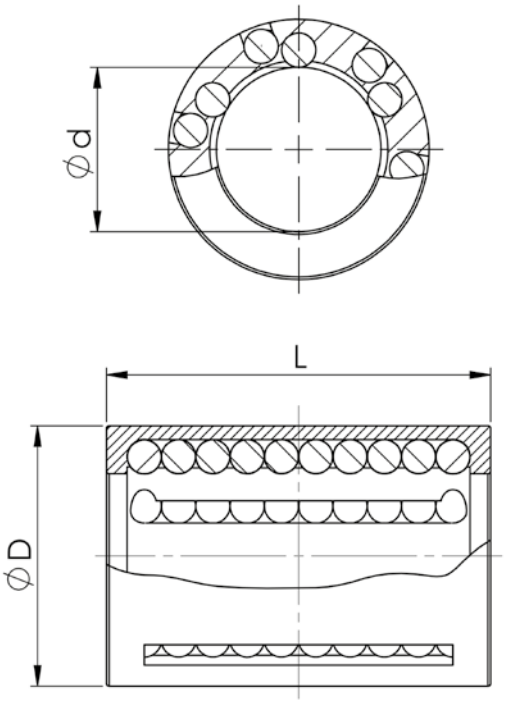

Teile-Nr.	Abmessungen in mm			Tragzahlen in N		Gewicht
KH	**d**	**D**	**L**	**dyn.**	**stat.**	**g**
KH-0622	6	12	22	400	239	7,0
KH-0824	8	15	24	435	280	12,0
KH-1026	10	17	26	500	370	14,5
KH-1228	12	19	28	620	510	18,5
KH-1428	14	21	28	620	520	20,5
KH-1630	16	24	30	800	620	27,5
KH-2030	20	28	30	950	790	32,5
KH-2540	25	35	40	1990	1670	66,0
KH-3050	30	40	50	2800	2700	95,0
KH-4060	40	52	60	4400	4450	182,0
KH-5070	50	62	70	5500	6300	252,0

Bestellbeispiel:

KH - | Ø - | PP

Kugelhülse | Wellendurchmesser | P einseitig, PP beidseitig abgedichtet